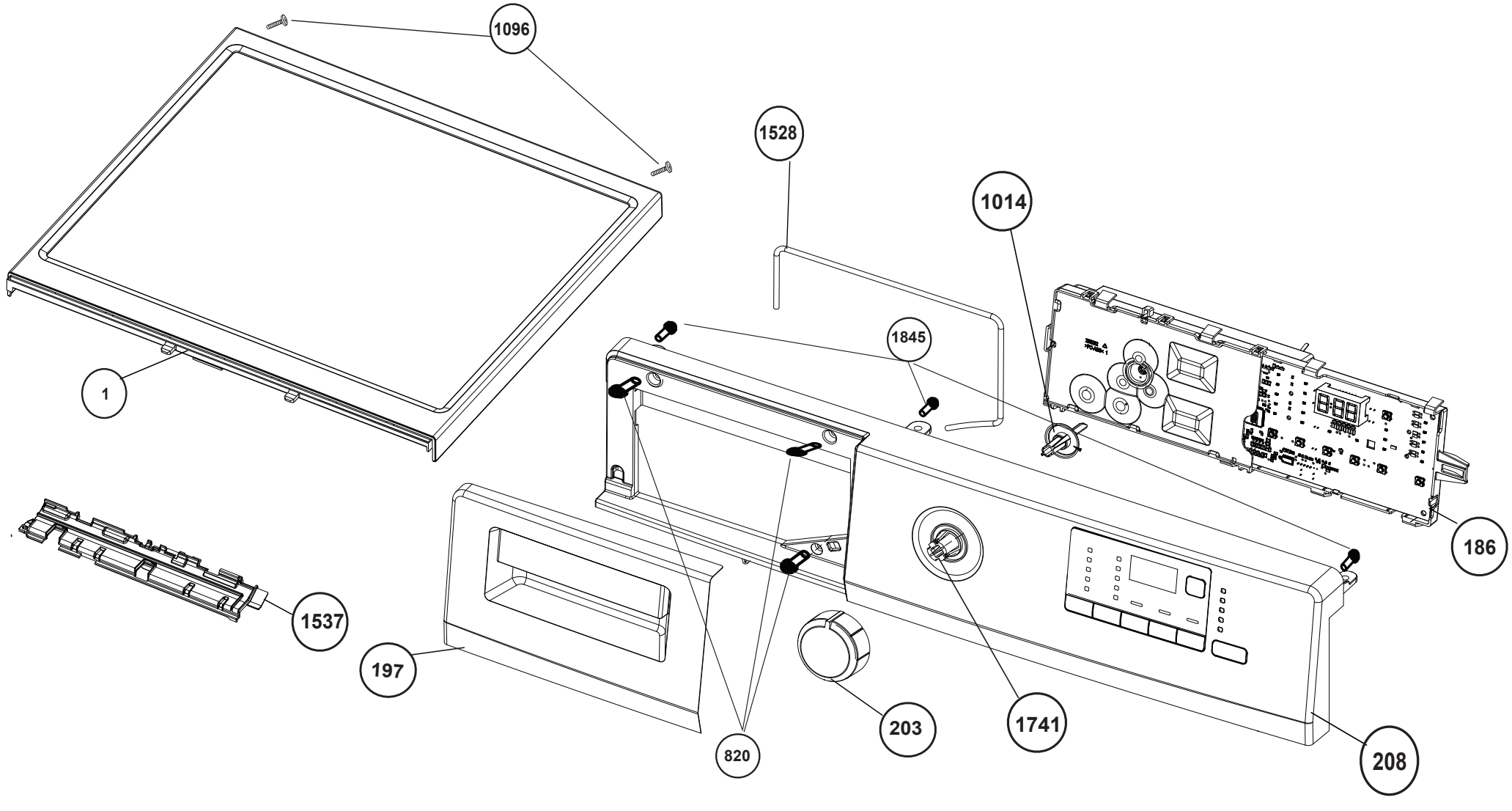
1096
1528
1014
1845
1
186
1537
197
820
203
1741
208

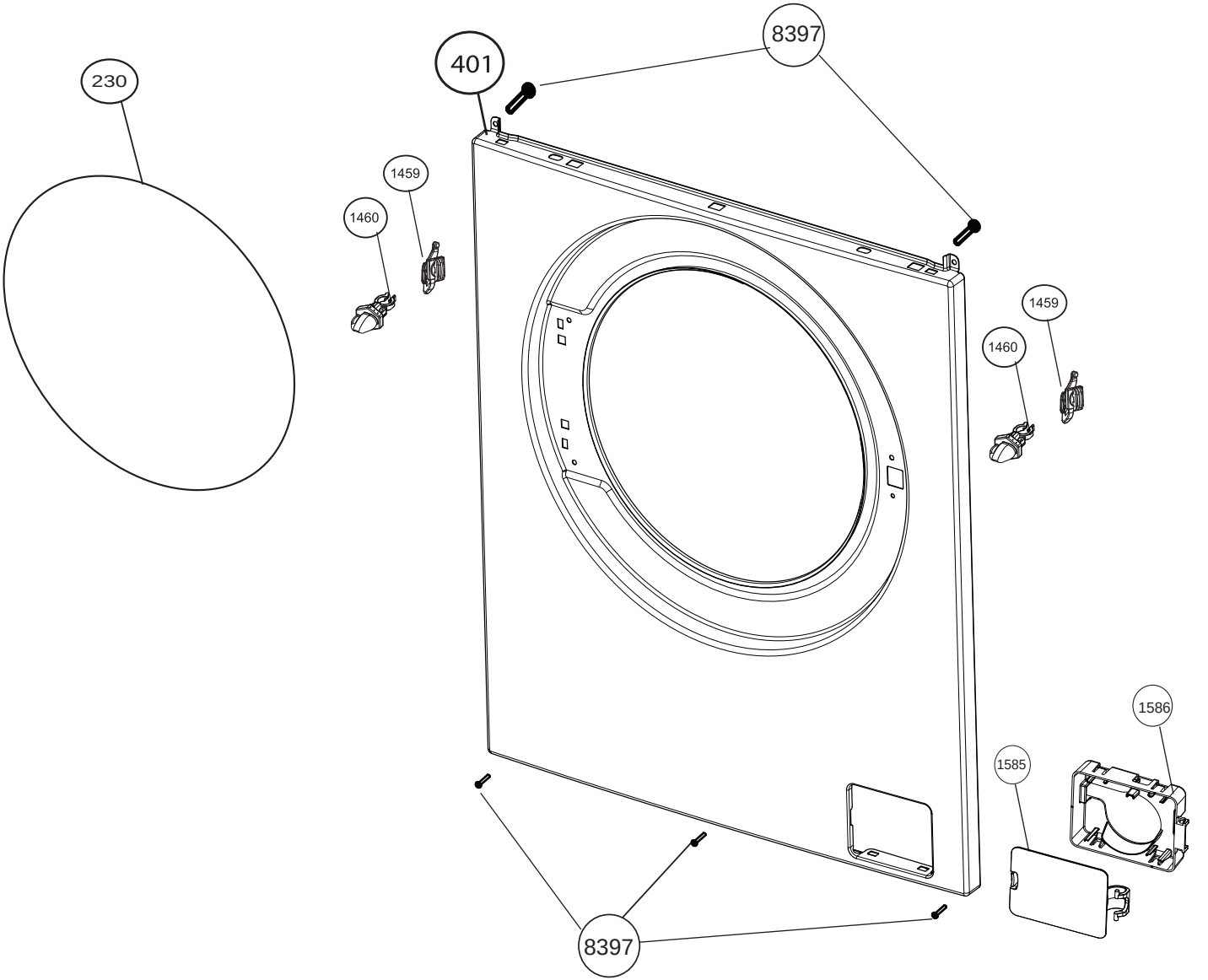
230
401
8397
1459
1460
1459
1460
1586
1585
8397

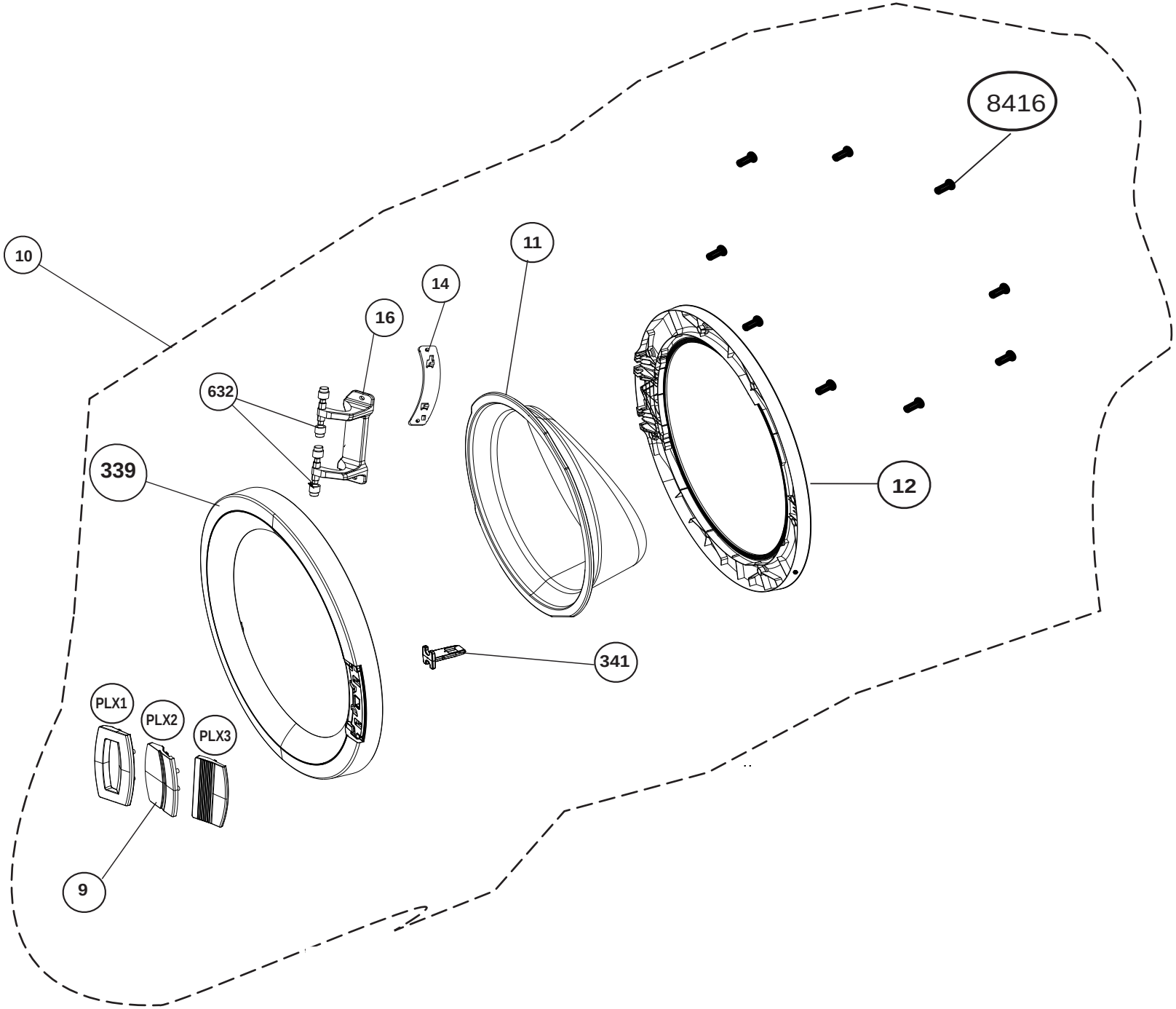
8416
10
11
14
16
632
339
12
341
PLX1
PLX2
PLX3
9

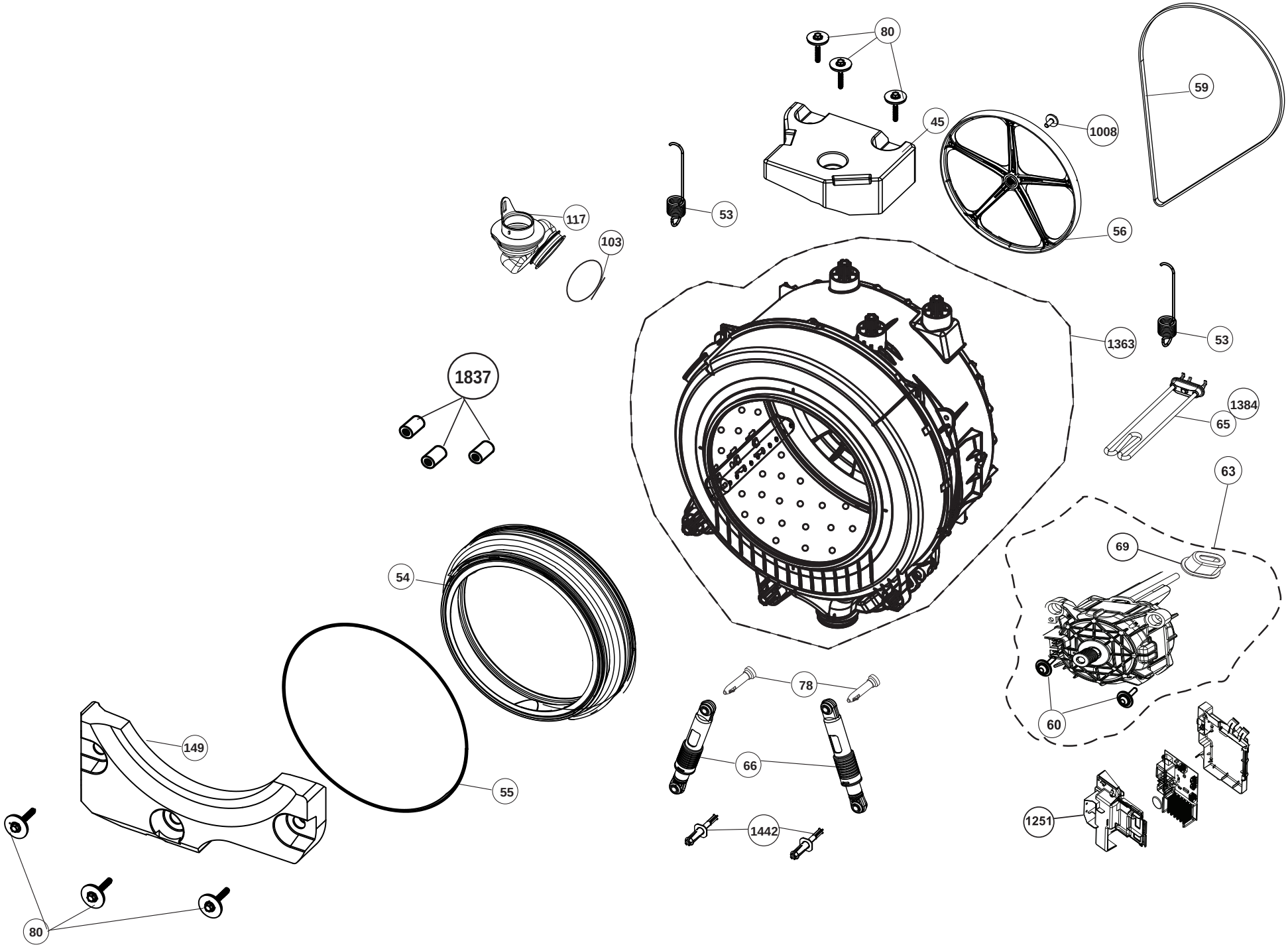
80
59
45
1008
53
117
103
56
1363
53
1837
1384
65
63
69
54
78
60
149
66
55
1251
1442
80

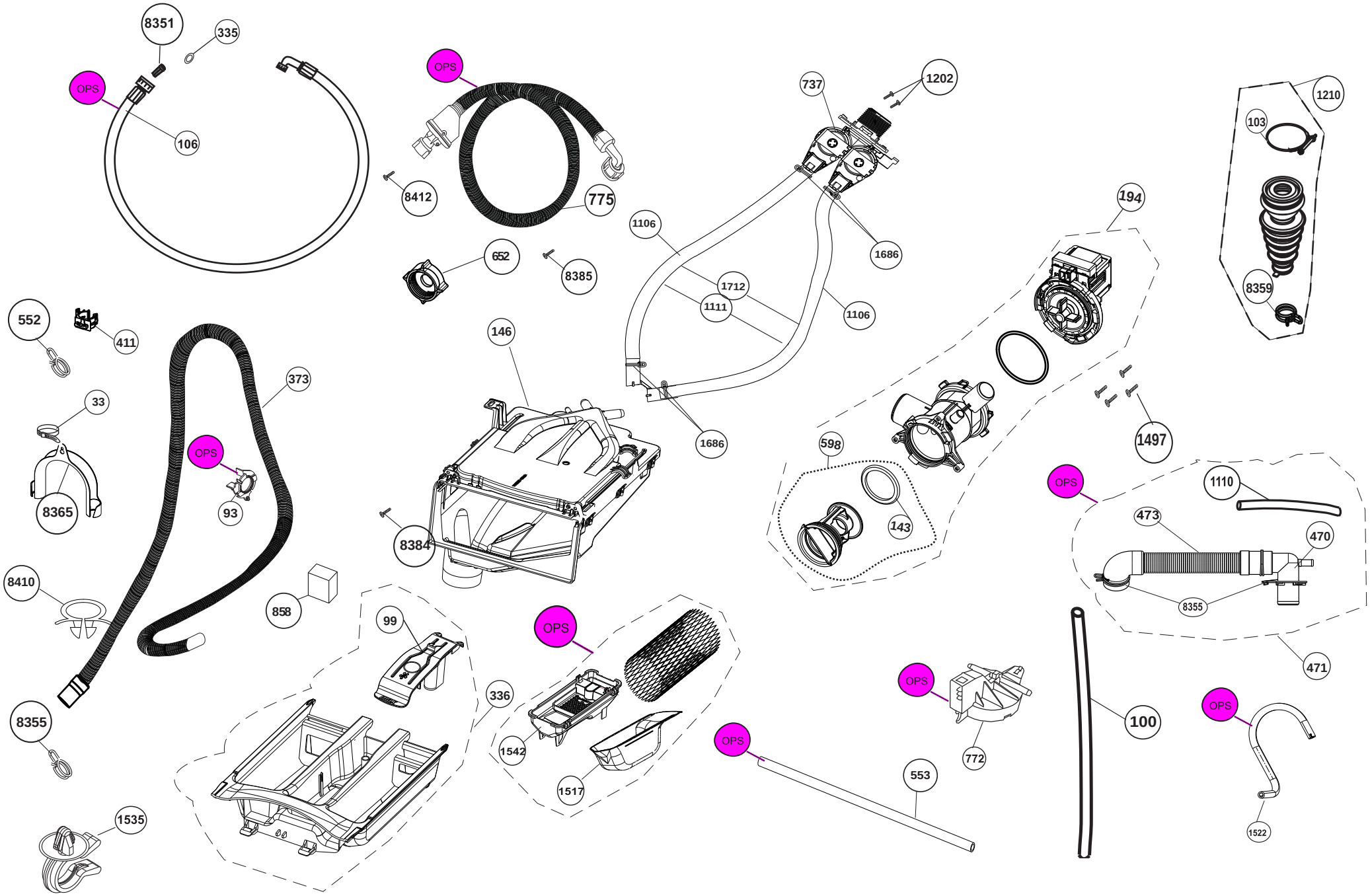
8351
335
OPS
106
OPS
8412
775
652
8385
737
1202
1106
1686
1712
1111
1106
1686
194
1210
103
8359
552
411
373
33
OPS
93
8365
146
8384
598
143
1497
OPS
1110
473
470
8355
471
8410
858
99
OPS
336
1542
1517
OPS
553
OPS
772
100
OPS
1522
8355
1535

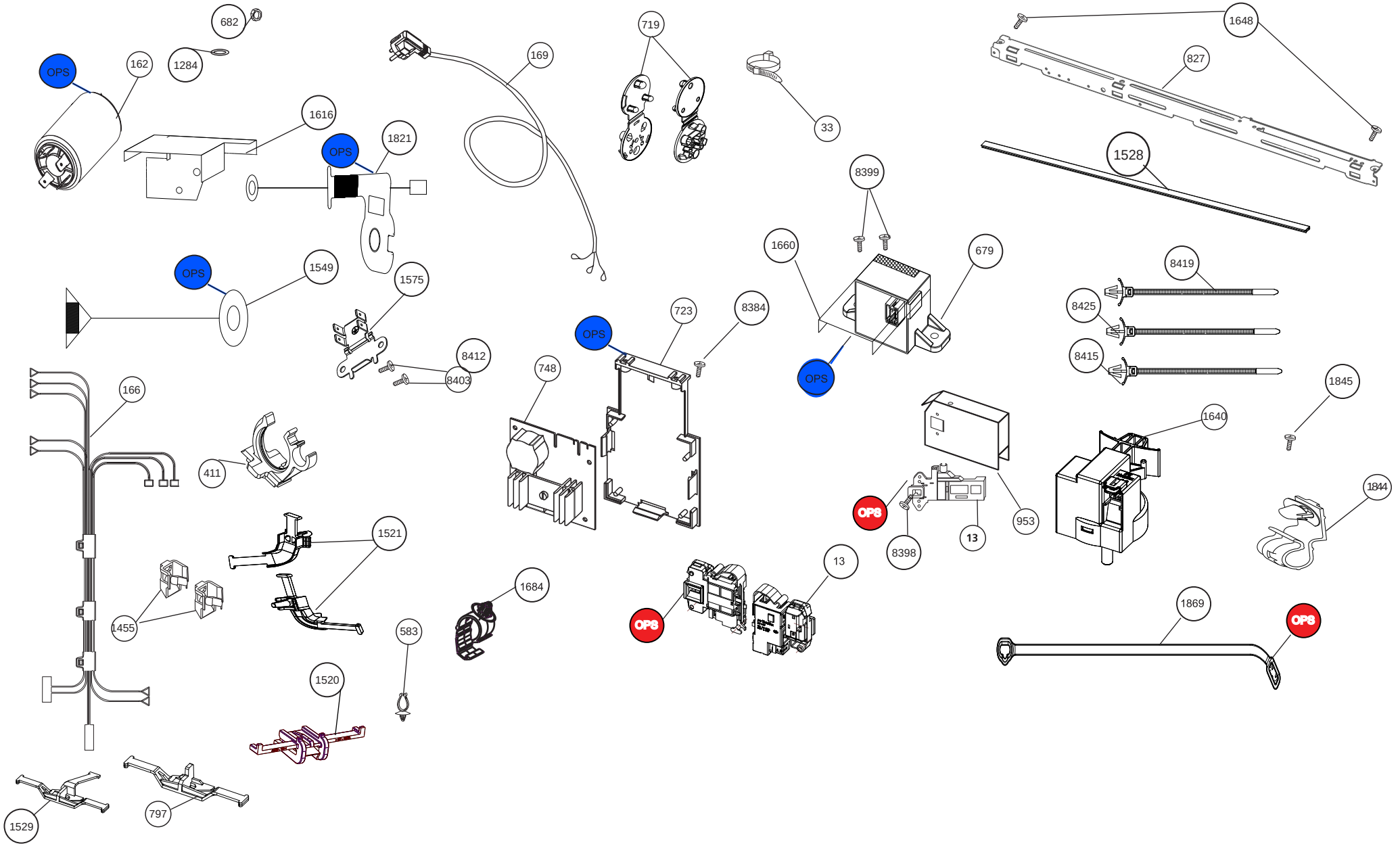
682
1284
162
OPS
1616
1821
OPS
169
719
33
1648
827
1528
8399
1660
679
8419
8425
8415
OPS
1549
1575
8412
8403
723
8384
OPS
748
166
411
1845
1640
1844
953
13
8398
OPS
1521
1455
1684
13
OPS
583
1869
OPS
1520
1529
797

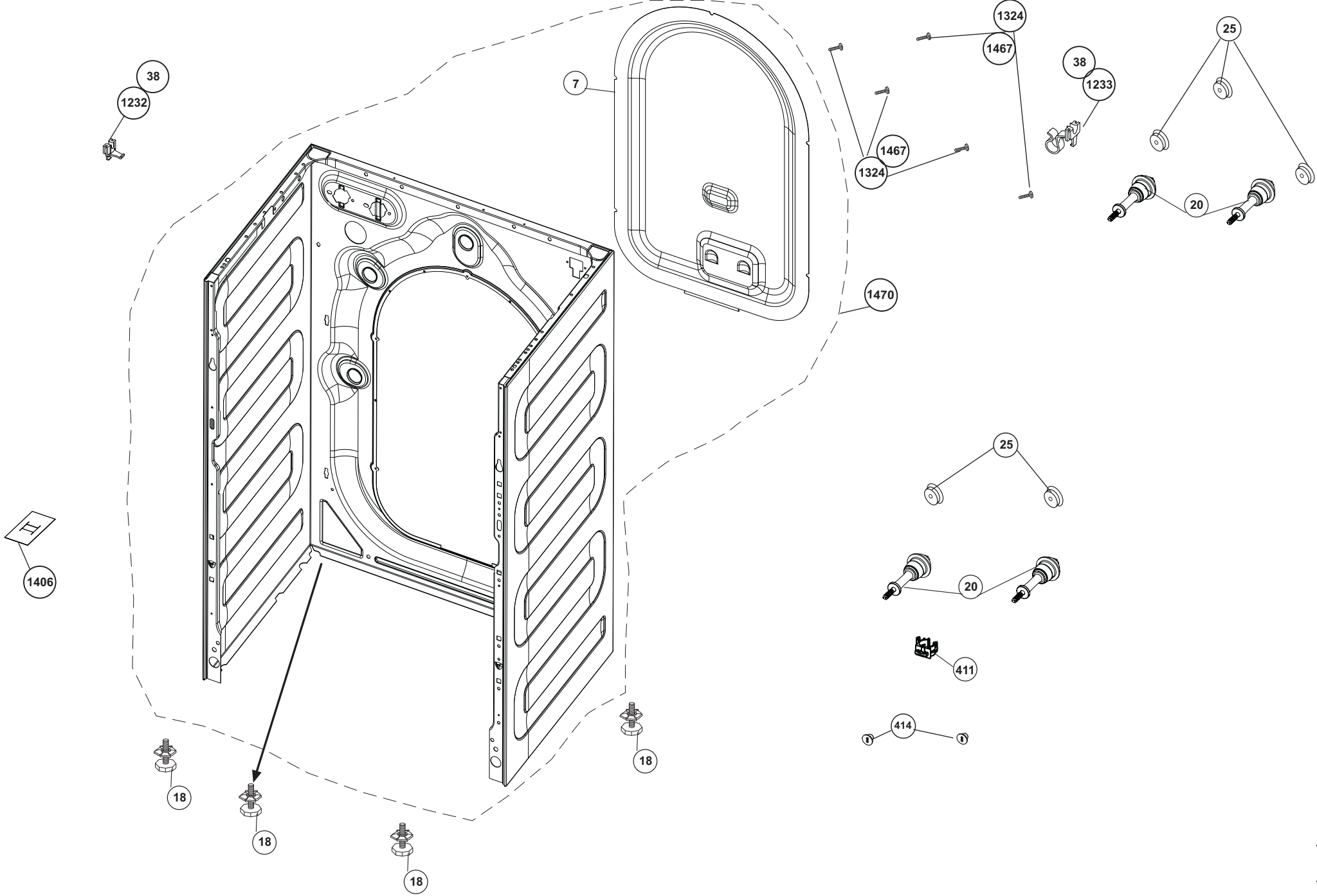
38
1232
7
1324
1467
38
1233
25
1467
1324
20
1470
25
1406
20
411
414
18
18
18
18